HISSBAR FLAGGARM art. nr. 510001

Montagebeskrivning

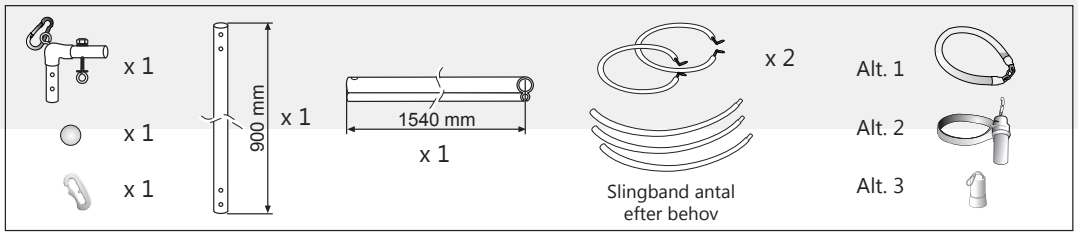

1

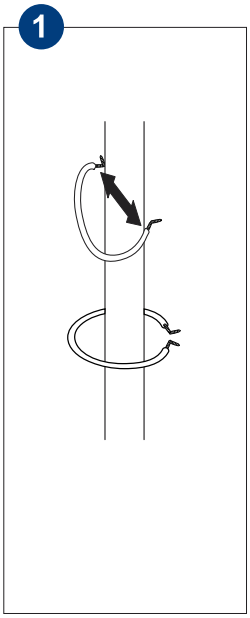

2

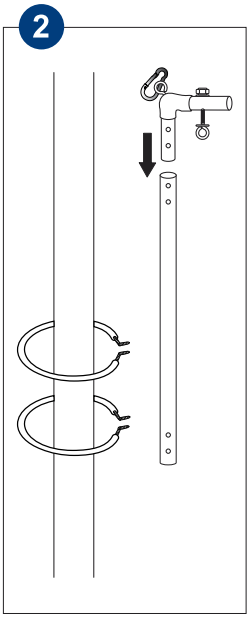

3

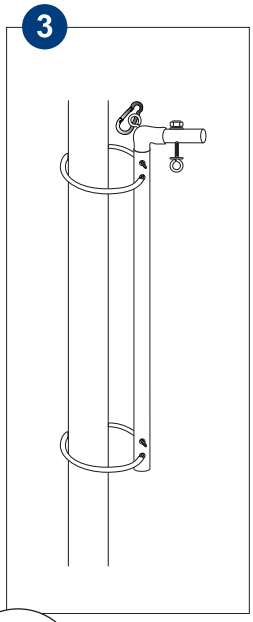

4

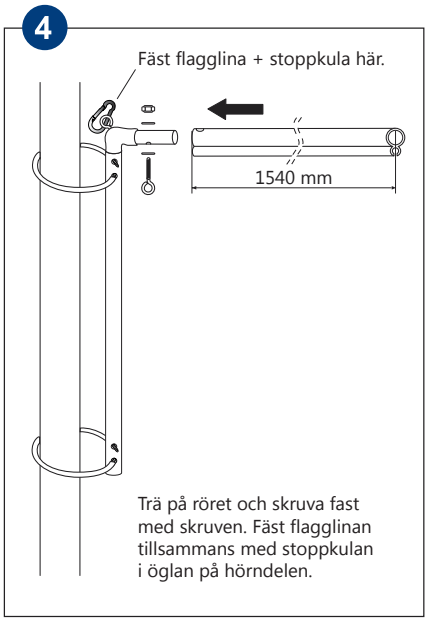

5A

FLAGGA MED TUNNELSÖMNAD
Trä på flaggan över röret.

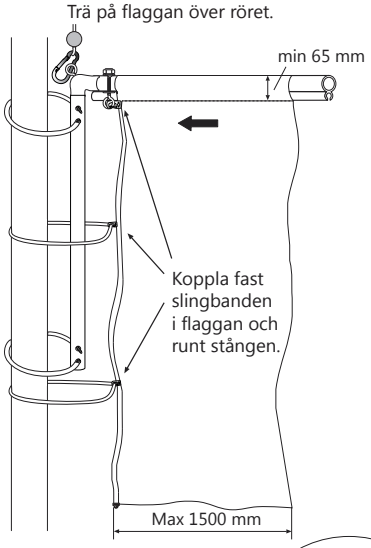

5B

FLAGGA MED KEDERSÖMNAD
Trä i kederlisten i stålskenan.

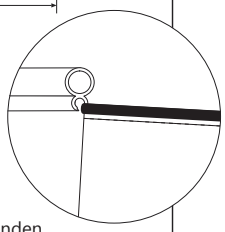

Fäst flaggans översta clips i karbinhaken som därefter sätts fast i skruvens ögla. Därefter koppla fast slingbanden i flaggan och runt stången.

6

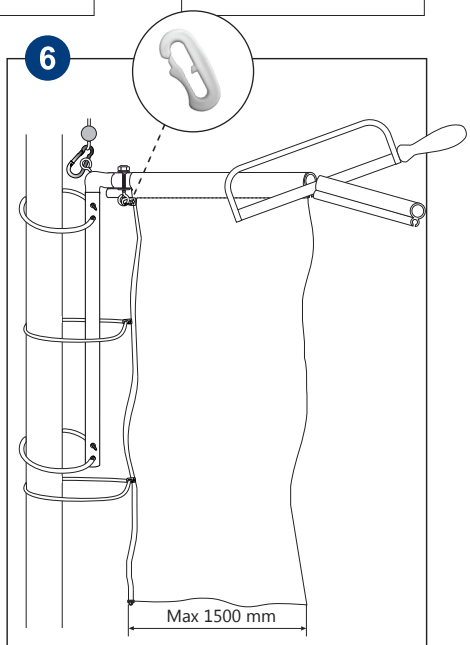

Kapa stången till önskad längd.
Grada alltid bort vassa kanter efter kapning.

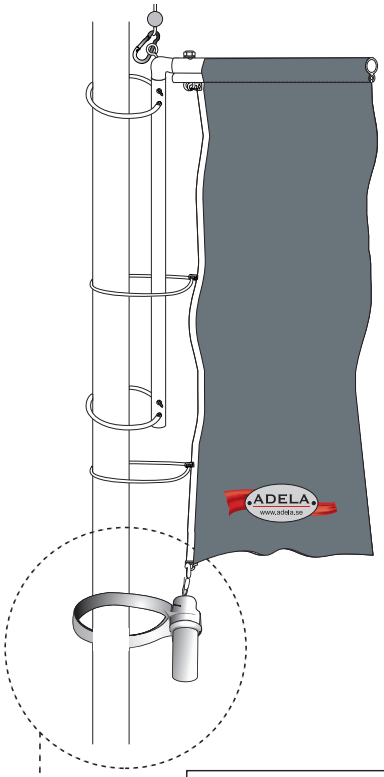

OBS!
Välj motvikt efter flaggstång och flaggstorlek.

© ADELA Flaggcenter: Flaggarm Hissbar 510001.pdf | Kopiering eller spridning av detta dokument eller delar därutav, utan ADELAS godkännande är förbjudet och kommer beivras.

ADELA
www.adela.se

Adela Flaggcenter AB
www.adela.se | info@adela.se | +46(0)322-67 18 10